Նստարան 1:10

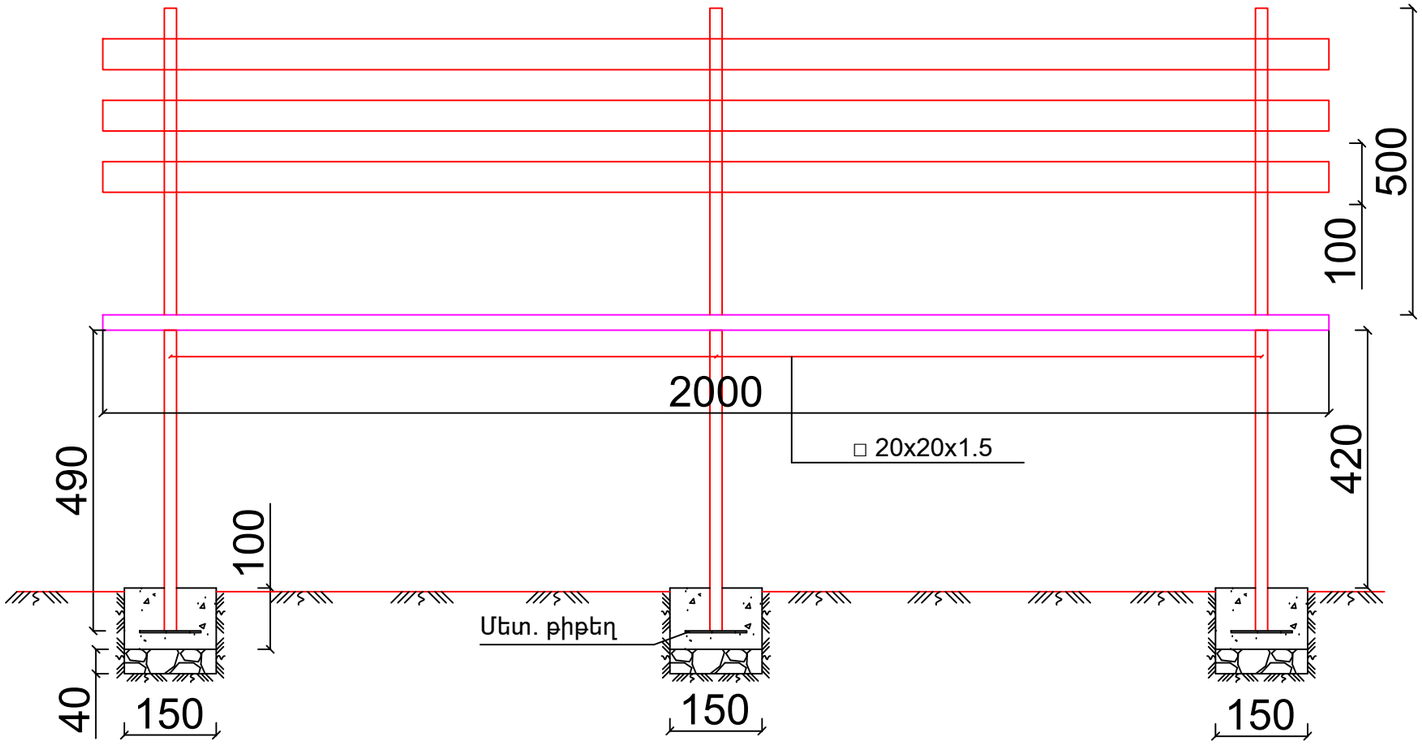

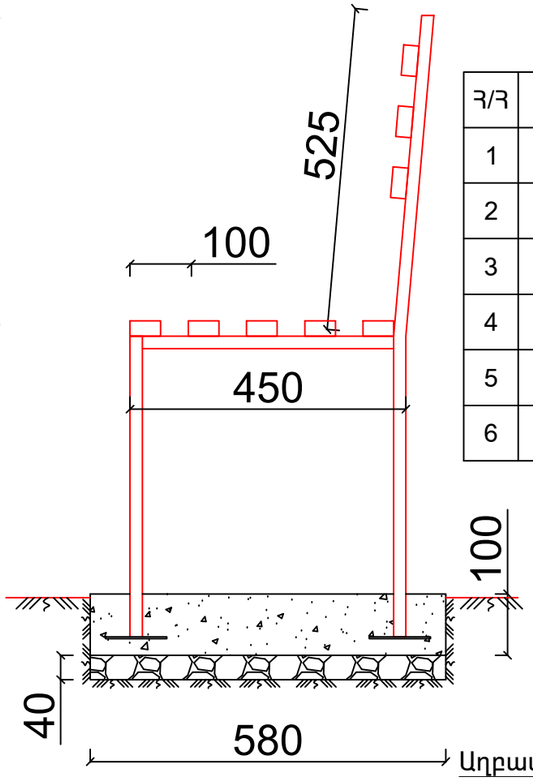

Նստարանի մասնագիր

Հ/Հ	Անվանումը	Չափ.մ.	Քանակը
1	□ 20x20x1.5	կգ	5.0
2	□ 50x25x2	կգ	34.72
3	Տոփ. խիճ	մ^3	0.01
4	Բետոն B12,5 դասի	մ^3	0.026
5	-100x100x3	Կգ	0.2
6	Ներկում	Կգ մետաղ	39.72

Աղբաման 1:10

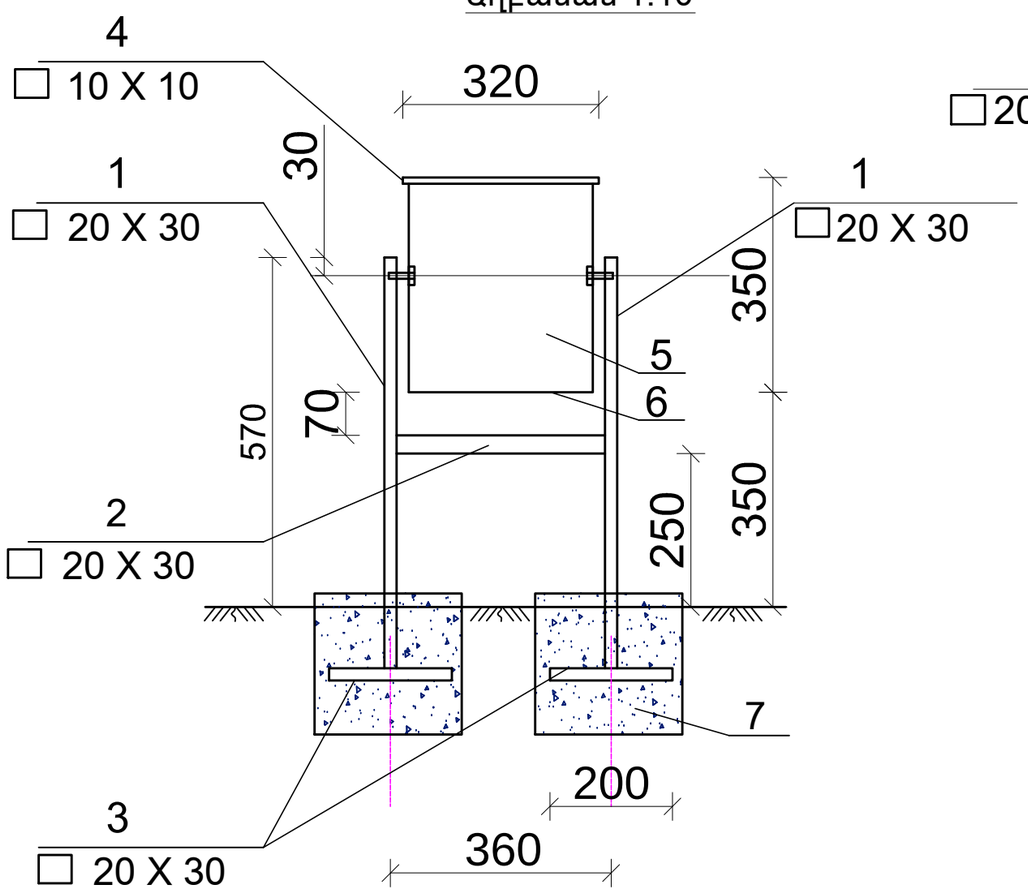

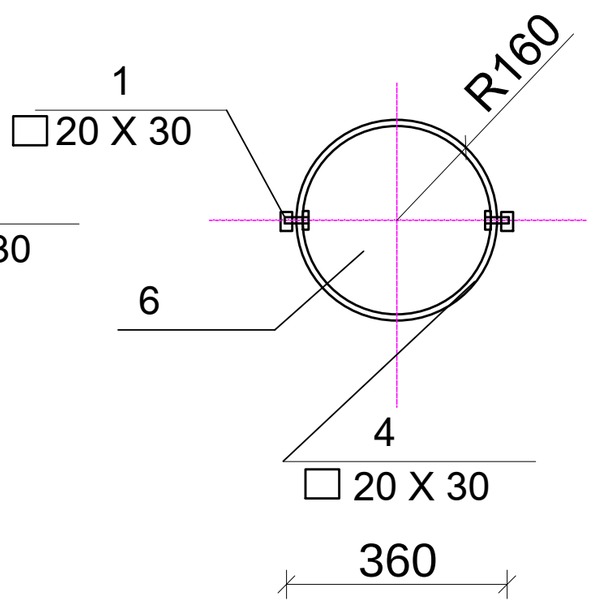

Աղբամանի մասնագիր

1	ГОСТ8645-80	□ 20 X 30X2.5	L =670	2	2.25
2	ГОСТ8645-80	□ 20 X 30X2.5	L =340	1	0.57
3	———"———	□ 20 X 30X2.5	L =200	1	0.34
4	ГОСТ8639-82	□ 10 X 10X1.0	L =1005	1	0.27
5		Թիթեղ —	350x1050x2	1	5.77
6		Թիթեղ ○	R=160, δ=2	1	1.26
7	Բետոն հիմքերի համար	B12.5 դասի	0.07մ^3		
8	Ներկում	10.12 կգ մետաղ			

ԾԱՆՈԹՈՒԹՅՈՒՆ

1.Եռակցումը կատարել Э-46 (ՊՍՏ 9467-75) մակնիշի էլեկտրոդներով

2.Բոլոր չափերը տրված են մմ-ով

	Q. ԵՐԵՎԱՆ ՏԻԳՐԱՆ ՄԵԾԻ 51 ԲԱԿԱՅԻՆ ՏԱՐԱԾՔԻ ԲԱՐԵԿԱՐԳՄԱՆ ԱՇԽԱՏԱՆՔՆԵՐ			Պատվեր N ԵՔ-ՊԸԱՇՁԲ-13/75-2		
			ՃԱՐՏԱՐԱՊԵՏԱԿԱՆ ՄԱՍ	ՓՈՒԼ	ԹԵՐԹ	ԹԵՐԹԵՐ
ՏՆՕՐԵՆ	Ս. ԳԱԼՍՏՅԱՆ			ԱՆ	ՃՇ-5	14
ՆԳՃ	Ա. ՀԱՅՐԱՊԵՏՅԱՆ		ԱՂԲԱՄԱՆ, ՆՍՏԱՐԱՆ	«ՄԵԳԱՄԵՏՐ» ՍՊԸ		